型式適合認定書別添仕様書及び図面　旧法第38条(平成12年改正前の昭和５５年建設省告示第1292号第13)によるピークカット流量調整型嫌気ろ床担体流動ろ過循環方式

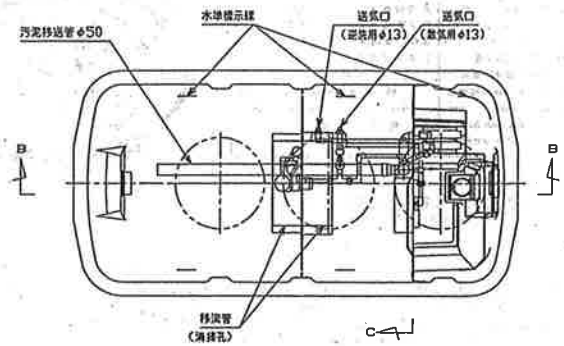

A－A断面図

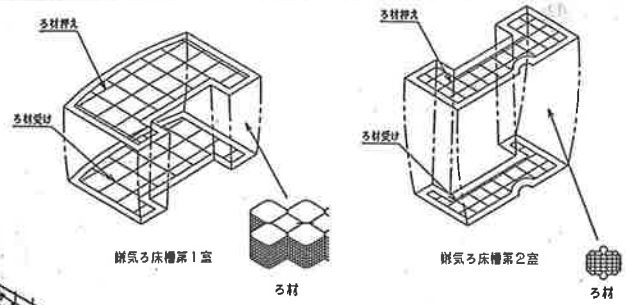

ろ材取付図

流量抑制板

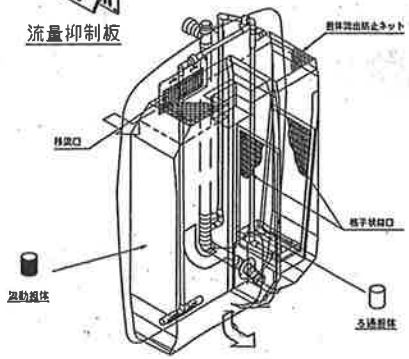

担体充塡図

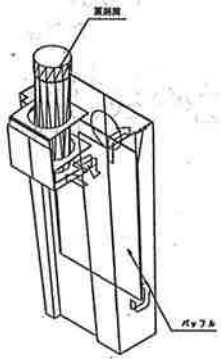

消毒槽立体図

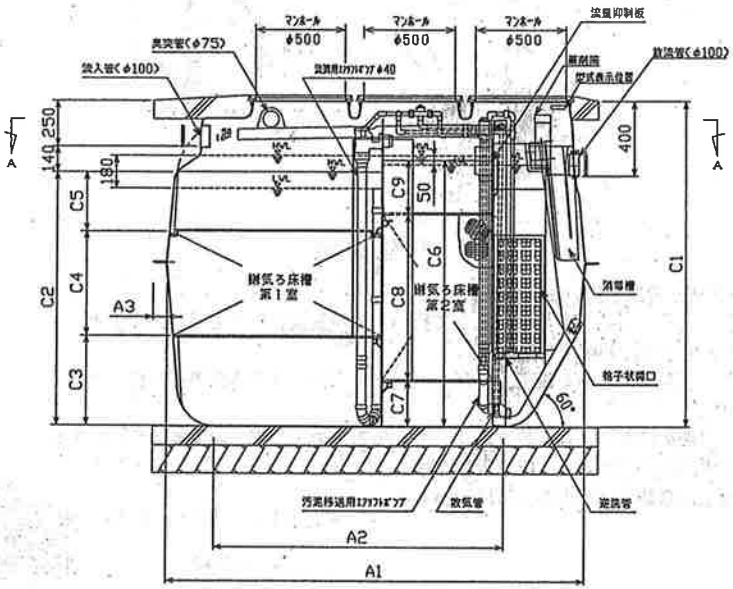

B－B断面図

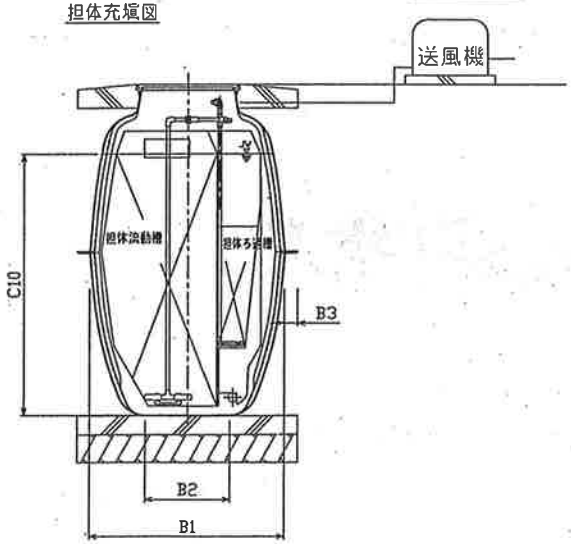

C－C断面図

会社名	株式会社　クボタ 〒556-8601大阪市浪速区敷津東一丁目2番47号　TEL06-6648-2111	
型式	クボタ浄化槽 HC	
	－５型	~~－７型~~
型式適合認定番号	型01Ca0a0050019	~~型01Ca0a0070021~~
認定年月日	平成１３年４月２日	
放流水質	BOD 20mg/L以下	
仕様	表	裏
処理対象人員	5	7
槽の容量及びす法　有効容量(m³)　嫌気濾床槽第１室	1.120	1.480
嫌気濾床槽第２室	0.605	0.835
担体流動槽	0.220	0.246
担体ろ過槽	0.076	0.083
処理槽	0.166	0.181
消毒槽	0.015	0.015
ピークカット流量調整部	0.191	0.220
す法　A_1	2.040	2.300
A_2	1.487	1.591
A_3	60	75
B_1	1.040	1.080
B_2	681	477
B_3	60	75
C_1	1.550	1.770
C_2	1.160	1.380
C_3	400	485
C_4	490	570
C_5	270	325
C_6	1.225	1.445
C_7	200	250
C_8	760	900
C_9	265	295
C_{10}	1.200	1.420
材料・材質及び機械設備の仕様　く体　材質	FRP（ガラス繊維強化ポリエステル）	
く体　板厚	3～5	
仕切板　材質	FRP	
仕切板　板厚	3～8	
ろ材　形状	嫌気濾床槽第１室 格子ネットのハニカムチューブ状 嫌気濾床槽第２室 偏平球状	
ろ材　材質	PE(ポリエチレン)/PP(ポリプロピレン)	
ろ材　目幅間隔	85 / 寸法150～170	
ろ材　比表面積	50m²/m³ 以上	
流動担体　形状	中空円筒状(表面凹凸)	
流動担体　材質	PPまたはPE	
流動担体　外形寸法	φ14～16×15	
流動担体　比表面積	500 m²/m³ 以上	
ろ過担体　形状	中空円筒状(表面平滑)	
ろ過担体　材質	PPまたはPE	
ろ過担体　外形寸法	φ14～16×15	
ろ過担体　比表面積	380 m²/m³ 以上	
散気管　材質	ABSXはPP	
散気管　長さ	260	
送風機　型式	電磁フリーピストン式 又は 電磁ダイヤフラム式又は ロータリー式	
送風機　吐出風量(L/分)　散気用	60	
送風機　吐出風量(L/分)　逆洗用	80	
流入放流管　材質	PVC（ポリ塩化ビニル）	
流入放流管　内径	100	
マンホール　材質	レジンコンクリート又はFC又はプラスチック	
マンホール　内径	500×3	
マンホール　個数		

注１：寸法の単位はmm、容量の単位はm³とする。
注２：有効容量は中間水位（MWL:Middle Water Level）とする。
注３：嫌気ろ床槽第１室／嫌気ろ床槽第２室の値とする。

特記事項：振動、騒音、防虫、防臭対策は必要に応じて行う。
流入・設置条件によりオプション槽を組み合わせる。

型式適合認定書別添仕様書及び図面 旧法第38条(平成12年改正前の昭和55年建設省告示第1292号第13)によるピークカット流量調整型嫌気ろ床担体流動ろ過循環方式

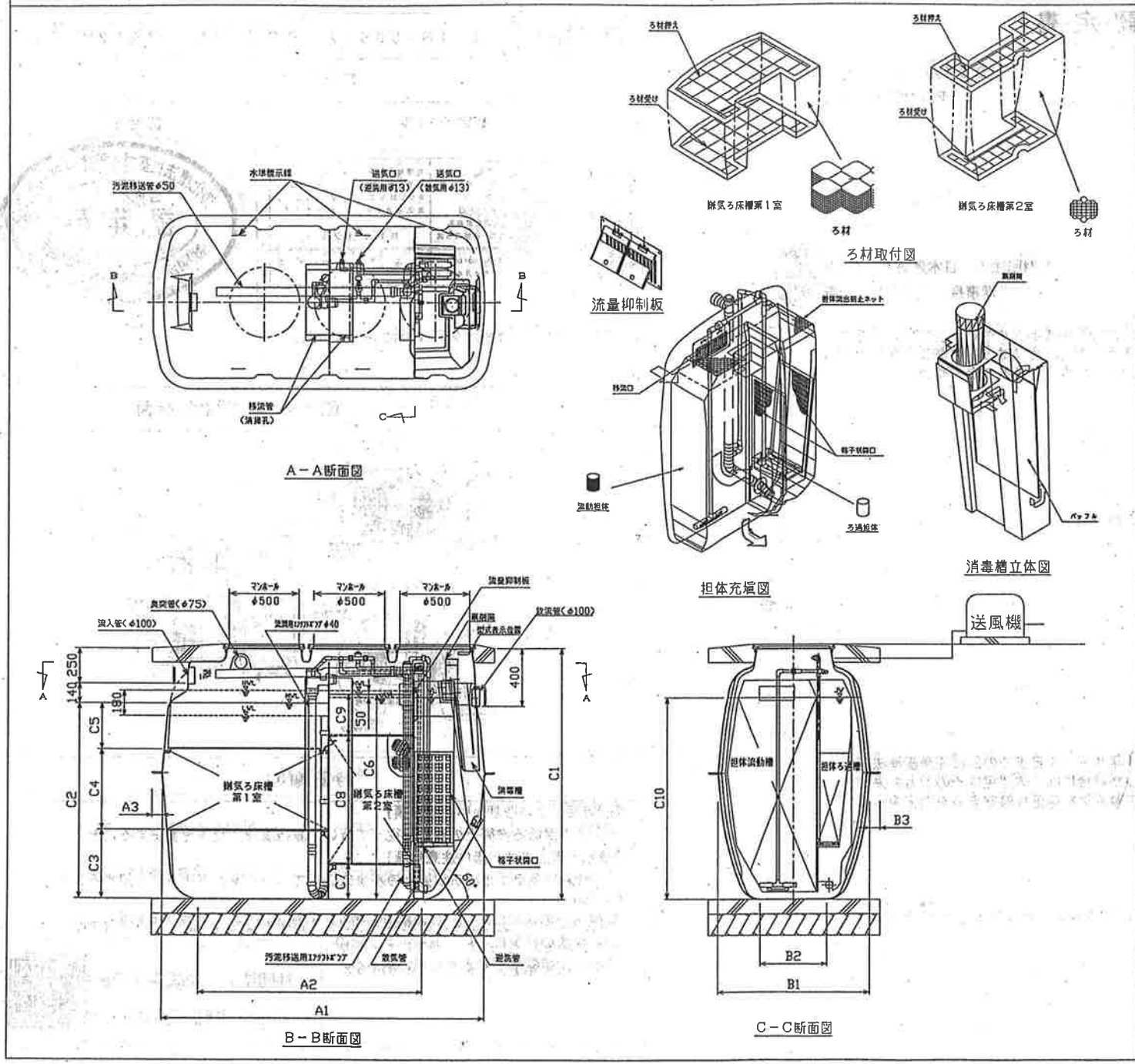

会社名	株式会社　クボタ 〒556-8601 大阪市浪速区敷津東一丁目2番47号　☎06-6648-2111	
型式	クボタ浄化槽 HC	
	～6型	～7型
型式適合認定番号	型01Caf0a0050019	型01Caf0a0070021
認定年月日	平成13年4月2日	
放流水質	BOD 20mg/L以下	
仕様表		
処理対象人員	5	7
槽の容量及び寸法 有効容量(㎥) 嫌気ろ床槽第1室	1.120	1.480
嫌気ろ床槽第2室	0.605	0.835
担体流動槽	0.220	0.246
担体ろ過槽	0.076	0.083
処理槽	0.166	0.181
消毒槽	0.015	0.015
ピークカット流量調整部	0.191	0.220
寸法 A_1	2.040	2.300
A_2	1.487	1.591
A_3	60	75
B_1	1.040	1.080
B_2	681	477
B_3	60	75
C_1	1.550	1.770
C_2	1.160	1.380
C_3	400	485
C_4	490	570
C_5	270	325
C_6	1.225	1.445
C_7	200	250
C_8	760	900
C_9	265	295
C_{10}	1.200	1.420
材料・材質及び機械設備の仕様 くぼ体 材質	FRP (ガラス繊維強化ポリエステル)	
仕切板 板厚	3～5	
仕切板 材質	FRP	
仕切板 板厚	3～8	
ろ材 形状	嫌気ろ床槽第1室 格子ネットのハニカムチューブ状 嫌気ろ床槽第2室 偏平球状 〃	
ろ材 材質	PE(ポリエチレン)/PP(ポリプロピレン)	
ろ材 目幅間隔	85 / 寸法150～170	
ろ材 比表面積	50m²/m³ 以上	
流動担体 形状	中空円筒状(表面凹凸)	
流動担体 材質	PPまたはPE	
流動担体 外形寸法	φ14～16×15	
流動担体 比表面積	500 m²/m³ 以上	
ろ過担体 形状	中空円筒状(表面平滑)	
ろ過担体 材質	PPまたはPE	
ろ過担体 外形寸法	φ14～16×15	
ろ過担体 比表面積	380 m²/m³ 以上	
散気管 材質	ABS又はPP	
散気管 長さ	250	
送風機 型式	電磁フリーピストン式 又は 電磁ダイヤフラム式又は ロータリー式	
送風機 吐出風量(L/分) 散気用	60	
送風機 吐出風量(L/分) 逆洗用	80	
流入放流管 材質	PVC (ポリ塩化ビニル)	
流入放流管 内径	100	
マンホール 材質	レジンコンクリート又はFC又はプラスチック	
マンホール 内径	500×3	
マンホール 個数		
一般	注1：寸法の単位はmm、容量の単位は㎥とする。 注2：有効容量は中間水位 (MWL:Middle Water Level) とする。 注3：嫌気ろ床槽第1室／嫌気ろ床槽第2室の値とする。	
特記事項	振動、騒音、防虫、防臭対策は必要に応じて行う。 流入・設置条件によりオプション槽を組み合わせる。	

型式適合認定書別添仕様書及び図面　旧法第38条(平成12年改正前の昭和55年建設省告示第1292号第13)によるピークカット流量調整型嫌気ろ床担体流動ろ過循環方式

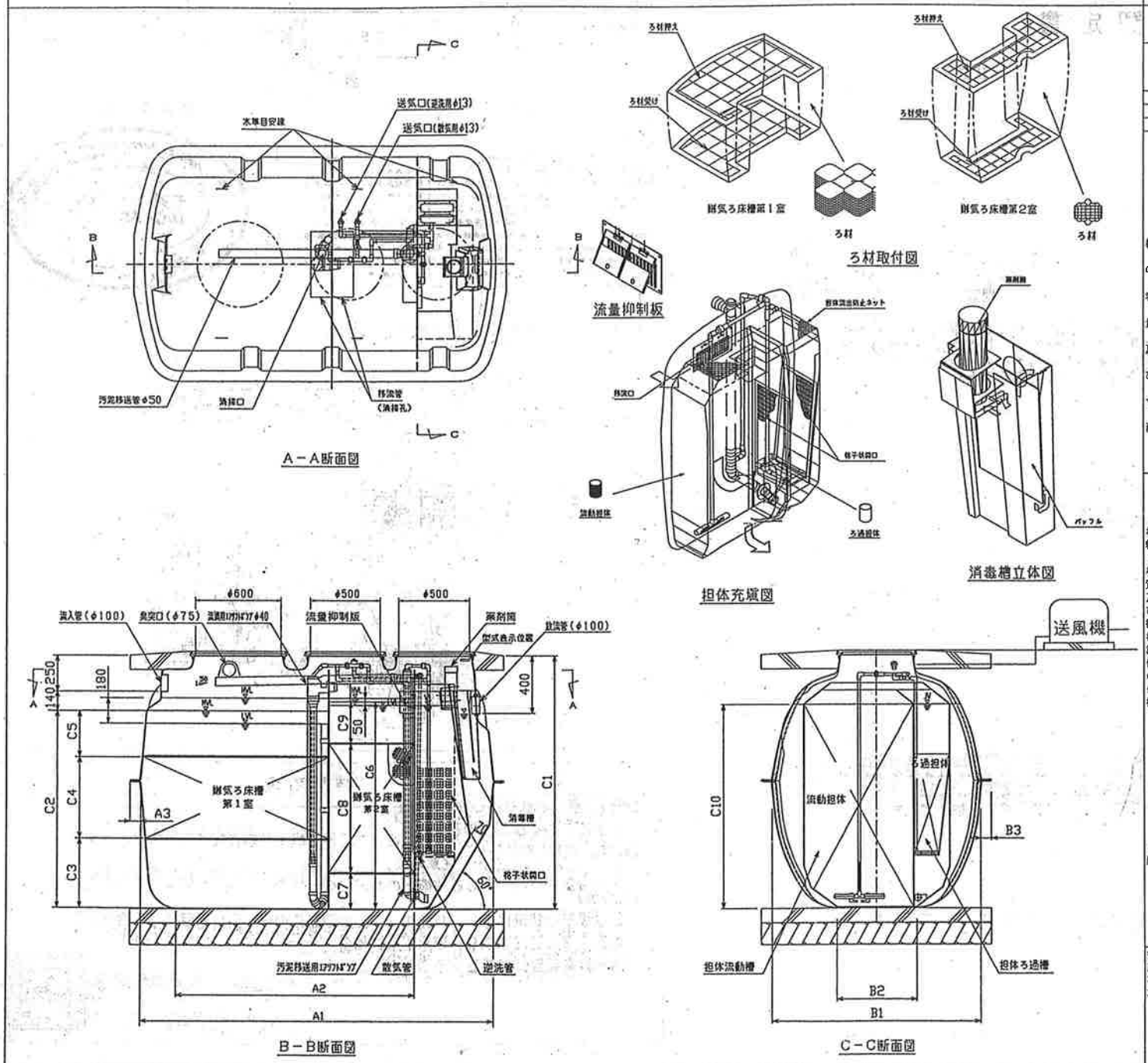

会社名	株式会社　クボタ 〒556-8601 大阪市浪速区敷津東一丁目2番47号　☎06-6648-2111
型式	クボタ浄化槽 ＨＣ －１０型
型式適合認定番号	型01Caf0a0100023
認定年月日	平成１３年４月２日
放流水質	BOD 20mg/L以下

仕様表			
槽の容量及び寸法	処理対象人員		１０
	有効容量(㎥)	嫌気濾床槽第１室	2.290
		嫌気濾床槽第２室	1.178
		担体流動槽	0.330
		担体ろ過槽	0.093
		処理槽	0.323
		消毒槽	0.021
	ピークカット流量調整部		0.309
	寸法	A_1	2.490
		A_2	1.750
		A_3	75
		B_1	1.500
		B_2	580
		B_3	75
		C_1	1.770
		C_2	1.380
		C_3	465
		C_4	570
		C_5	325
		C_6	1.445
		C_7	250
		C_8	900
		C_9	295
		C_{10}	1.420
材料・材質及び機械設備の仕様	く体	材質	ＦＲＰ（ガラス繊維強化ポリエステル）
		板厚	3～5
	仕切板	材質	ＦＲＰ
		板厚	3～8
	ろ材	形状	嫌気濾床槽第１室 格子ネットのハニカムチューブ状 嫌気濾床槽第２室 偏平球状
		材質	ＰＥ(ポリエチレン)/ＰＰ(ポリプロピレン)
		目幅間隔	85 / 寸法150～170
		比表面積	50m²/m³ 以上
	流動担体	形状	中空円筒状(表面凹凸)
		材質	ＰＰまたはＰＥ
		外形寸法	φ14～16×15
		比表面積	500 m²/m³ 以上
	ろ過担体	形状	中空円筒状(表面平滑)
		材質	ＰＰまたはＰＥ
		外形寸法	φ14～16×15
		比表面積	380 m²/m³ 以上
	散気管	材質	ＡＢＳ又はＰＰ
		長さ	250
	送風機	型式	電磁フリーピストン式 又は 電磁ダイヤフラム式又は ロータリー式
		吐出風量(L/分) 散気用	60
		吐出風量(L/分) 逆洗用	80
	流入放流管	材質	ＰＶＣ（ポリ塩化ビニル）
		内径	100
	マンホール	材質	レジンコンクリート又はＦＣ又はプラスチック
		内径	600×1　500×2
		個数	
備考	注１：寸法の単位はmm、容量の単位は㎥とする。 注２：有効容量は中間水位（MWL:Middle Water Level）とする。 注３：嫌気ろ床槽第１室／嫌気ろ床槽第２室の値とする。		
特記事項	振動、騒音、防虫、防臭対策は必要に応じて行う。 流入・設置条件によりオプション槽を組み合わせる。		