型式適合認定書別添仕様書及び図面	建築基準法施行令第35条第1項の大臣認定による沈殿分離・嫌気ろ床・好気循環方式 【大臣認定番号(認定年月日):DW3N-152(平成26年11月21日)】

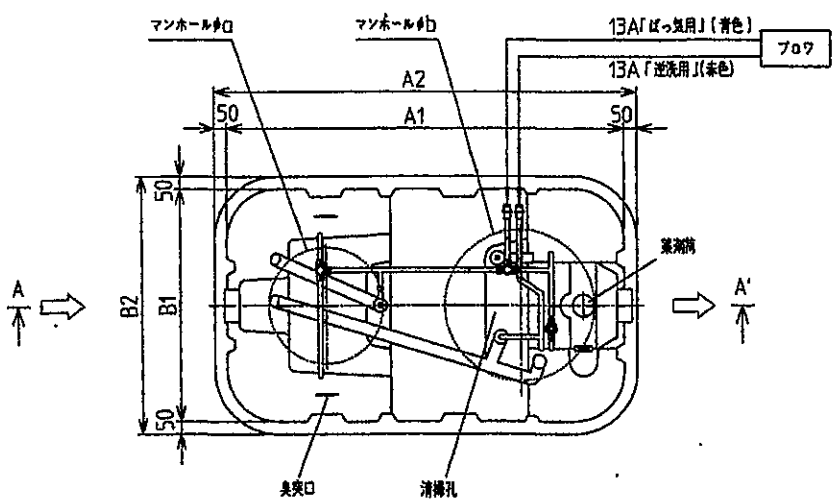

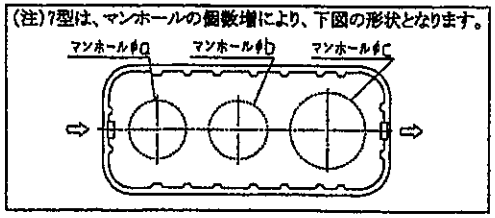

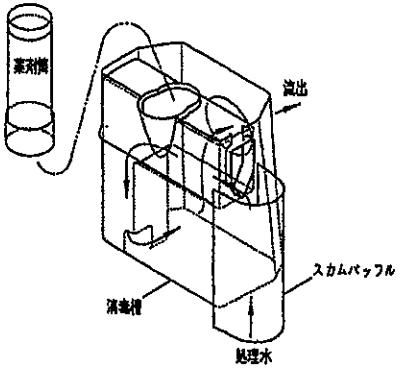

消毒槽詳細図

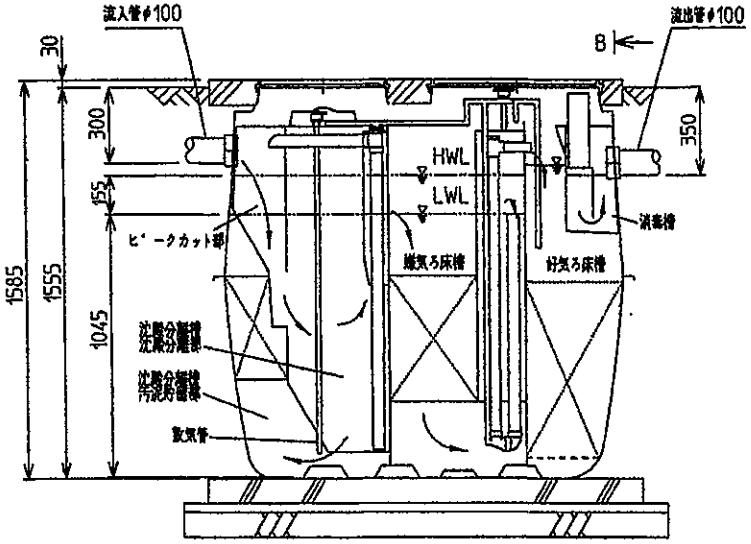

A-A'断面図

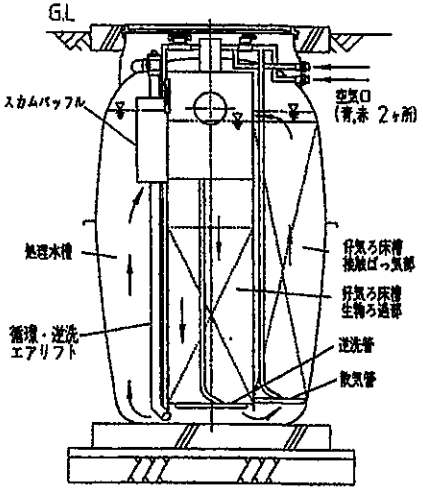

B-B'断面図

会社名	積水ホームテクノ株式会社 〒532-0003 大阪府大阪市淀川区宮原3-4-30 (06)6397-3683	
型式	沈殿分離・嫌気ろ床・好気循環方式 小規模合併処理浄化槽SGCXⅡ型	
	-5型	-7型
型式適合認定番号	型01CadCc0054366	型01CadCc0074367
型式適合認定年月日	平成27年2月6日	
放流水質	大臣認定による性能: BOD15mg/L以下, T-N20mg/L以下, SS10mg/L以下, pH5.8～8.6 大腸菌群数3,000個/cm³以下	

仕様表

処理対象人員			5	7
槽の容量及び寸法	有効容量	沈殿分離槽(沈殿分離部)	0.209	0.294
		沈殿分離槽(汚泥貯留部)	0.309	0.425
		嫌気ろ床槽	0.451	0.646
		ピークカット部	0.151	0.212
		好気ろ床槽(接触ばっ気部)	0.101	0.144
		好気ろ床槽(生物ろ過部)	0.125	0.186
		処理水槽	0.101	0.144
		消毒槽	0.015	0.015
	寸法	A1	1,590	2,200
		A2	1,690	2,300
		B1	920	
		B2	1,020	
		a	450	450
		b	600	450
		c	-	600
材料・材質及び機械設備の仕様	躯体	材質	DCPD	
		板厚	3以上	
	仕切板	材質	FRP	
		板厚	2以上	
	濾材	形状	ヘチマ様板状/網様円筒状/ヘチマ様板状/中空円筒状※	
		材質	PP, PBまたはPET	
	散気管	材質	PVCまたはPP	
		長さ	190×153	160×293
	送風機	型式	容積式	
		吐出風量(L/分)	70以上	100以上
	流入出管類	材質	PVC、PPまたはPE	
		内径	100	
	マンホール	材質	FC, FRP, FRC, PPまたはDCPD	

注) 寸法の単位はmm、容量の単位はm^3とする。
寸法は内寸表示。
※沈殿分離槽(汚泥貯留部)/嫌気ろ床槽/好気ろ床槽(接触ばっ気部)/好気ろ床槽(生物ろ過部)

特記事項
- 振動、騒音、防虫、防臭対策は必要に応じて行う。
- 流入、設置条件によりオプション槽を組み合わせる。
- 所定のばっ気強度が確保されるブロワを使用すること。